ТЕПЛИЦА ЯСНА ФЕРМА 4МЦ

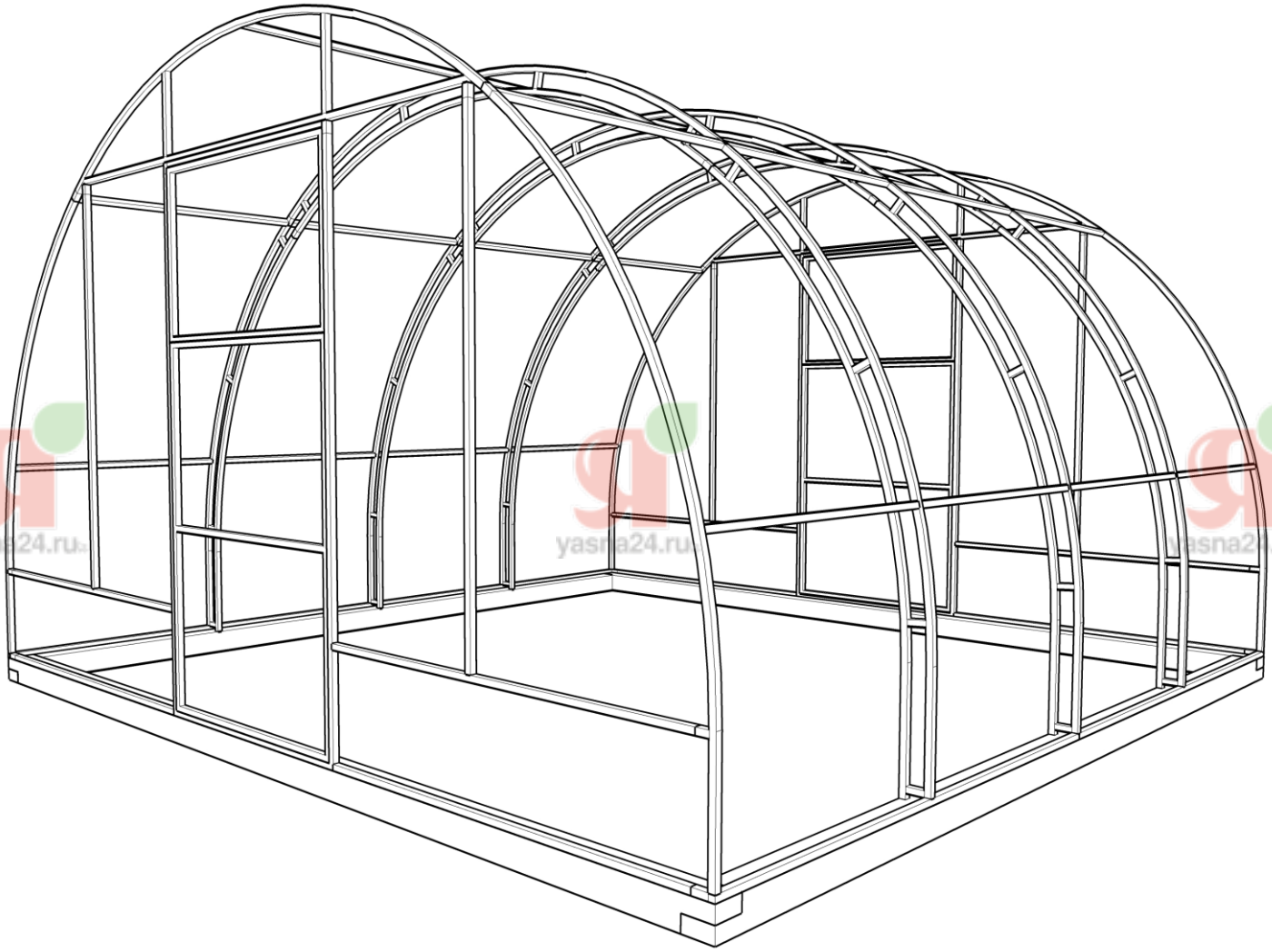

ЗАВОД
НАДЕЖНЫХ
ТЕПЛИЦ

yasna24.ru

Гарантийные обязательства

Полезный срок службы каркаса теплицы при условии соблюдения данной инструкции – не менее 5 лет.

Гарантийный срок составляет 1 год. Гарантия осуществляется по кассовому чеку.

Изготовитель оставляет за собой право вносить изменения в конструкцию, комплектацию и наименование каркасов теплиц, их элементов и упаковок.

Изготовитель теплицы несет ответственность:

— За комплектность каркаса теплицы, полноту необходимой фурнитуры

— За собираемость каркаса в соответствии с данной инструкцией

— За качество товара согласно законодательству Российской Федерации

Изготовитель не несет ответственность:

— За лакокрасочное или цинковое покрытие, которое может быть повреждено в результате естественного износа, перевозки, монтажа, использования.

— За отклонение размеров и радиусов изгиба элементов каркаса, допускающие сборку и эксплуатацию каркаса.

— За недостатки товара, которые возникли вследствие неквалифицированных действий покупателя по доставке, установке, сборке, починке товара, в т.ч. его деталей и элементов.

— За качество сборки и (или) установки Теплицы и иные возможные дефекты самостоятельной установки (сборки) Теплицы покупателем.

— За дефекты установки (сборки) Теплицы, являющиеся следствием неровности места установки, загромождений места установки (сборки) Теплицы.

— За качество теплицы в случае несоблюдение Покупателем Инструкций по установке и сборке теплицы, а также мер по его укреплению.

— За механические повреждения и (или) загрязнения, возникшие при транспортировке и установке Теплицы силами Покупателя.

— Если Теплице нанесен ущерб вследствие умышленных или ошибочных действий покупателя.

— Если ущерб причинен попаданием внутрь Теплицы посторонних предметов, жидкостей, животных, насекомых и т.п.

— В конструкцию Теплицы Покупателем внесены изменения.

— Если Теплица использовалась в производственных или иных целях, не по назначению Теплицы

— Если ущерб причинен домашними животными.

— Если ущерб нанесен повышенной температурой (например, огнем), стихийными воздействиями природного характера.

— За сотовый поликарбонат - в этом случае гарантию предоставляет завод изготовитель сотового поликарбоната.

— За доборные и дополнительные элементы: ручки, автоматы для проветривания и т.п. В этом случае следует руководствоваться гарантией, представленные заводом изготовителем этих элементов.

— За последствия воздействия обстоятельств непреодолимой силы.

Запрещено:

1. Монтировать теплицу на мерзлый грунт

2. Использовать теплицу без надлежащего крепления теплицы к основанию, а основания к грунту

3. Использовать теплицу, собранную не полностью, собранную с нарушением данной инструкции: если установлены не все элементы каркаса, элементы каркаса установлены не на свои места, установлены не все крепежные элементы, болты и саморезы крепежных элементов не затянуты

4. Вносить любые изменения в конструкцию теплицы, сверлить дополнительные сквозные отверстия в дугах

5. Оставлять открытыми двери и форточки теплицы во время сильного, порывистого, либо ураганного ветра

6. Устанавливать теплицу вблизи деревьев и строений, с которых могут упасть лед, снег и другие предметы

7. Превышать допустимую нагрузку на каркас от снега, льда, подвешенных растений или дополнительного оборудования

Уход за каркасом теплицы, укрепление на зиму

1. Ежегодно проверяйте и протягивайте болтовые соединения и саморезы, скрепляющие каркас теплицы

2. Удаляйте ржавчину с каркаса и подкрашивайте каркас краской для работы по металлу. Будьте осторожны при работе вблизи СПК.

3. Перед наступлением снежного периода или при опасности сильных ветров устанавливайте вертикальные и боковые подпорки под дуги теплицы. Это предотвратит деформацию и повреждение каркаса.

4. Подпорки должны обеспечивать поддержку каждой дуги каркаса.

Уход за СПК

1. Листы СПК рекомендуется чистить мягкой тканью или губкой, теплой мыльной водой.

2. Сложные загрязнения и большие поверхности можно обрабатывать с использованием ручных мини-моек низкого давления или пароочистителей при температуре не выше 80°С.

Внутри сот СПК допускается наличие конденсата водных паров, возникающее при перепаде температуры окружающей среды. При условии соблюдения данной инструкции в части правил монтажа СПК, конденсат будет самостоятельно выводиться из сот при выравнивании температуры листа СПК.

При наступлении гарантийного случая:

Необходимо незамедлительно известить производителя, сообщив место происшествия, время обнаружения, дату покупки теплицы, номер заказа и ФИО покупателя. По возможности приложите несколько фотографий теплицы с разных точек.

Выполнение гарантийных обязательств и рассмотрение претензий осуществляется только при соблюдении требований данной инструкции.

Теплица не является капитальным строением, покупатель обязан самостоятельно принимать все необходимые меры по укреплению теплицы с учетом воздействия ветра и осадков на открытых участках, а также по укреплению теплицы на период, когда возможно выпадение снега, а также мокрого снега, дождя, града, изменения уровня земли и т.д., в том числе установить подпорки изнутри теплицы, скидывать снег с теплицы и принимать иные меры, чтобы товар не сломался под тяжестью осадков (снега, льда, ветра и т.д.).

Вам понадобятся

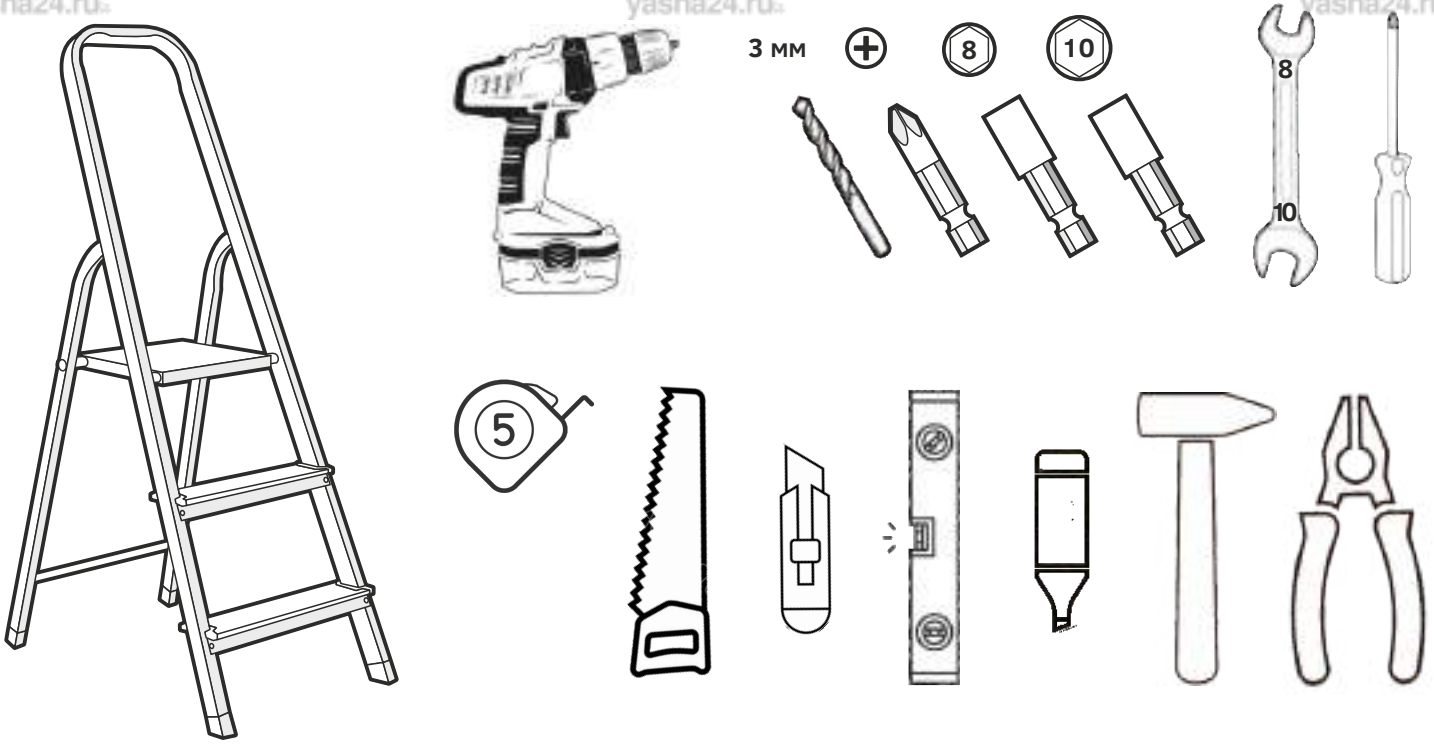

Проверьте количество упаковок

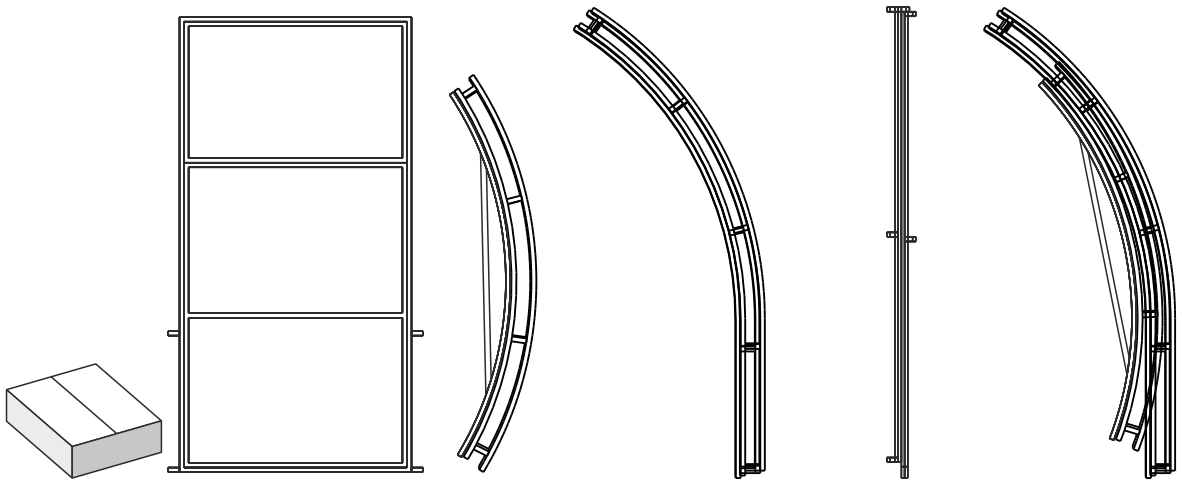

4x4	**1**	**1**	**1**	**1**	**1**	**-**
4x6	**2**	**1**	**1**	**1**	**2**	**1**
4x8	**3**	**1**	**1**	**1**	**3**	**2**

Проверьте комплектацию теплицы

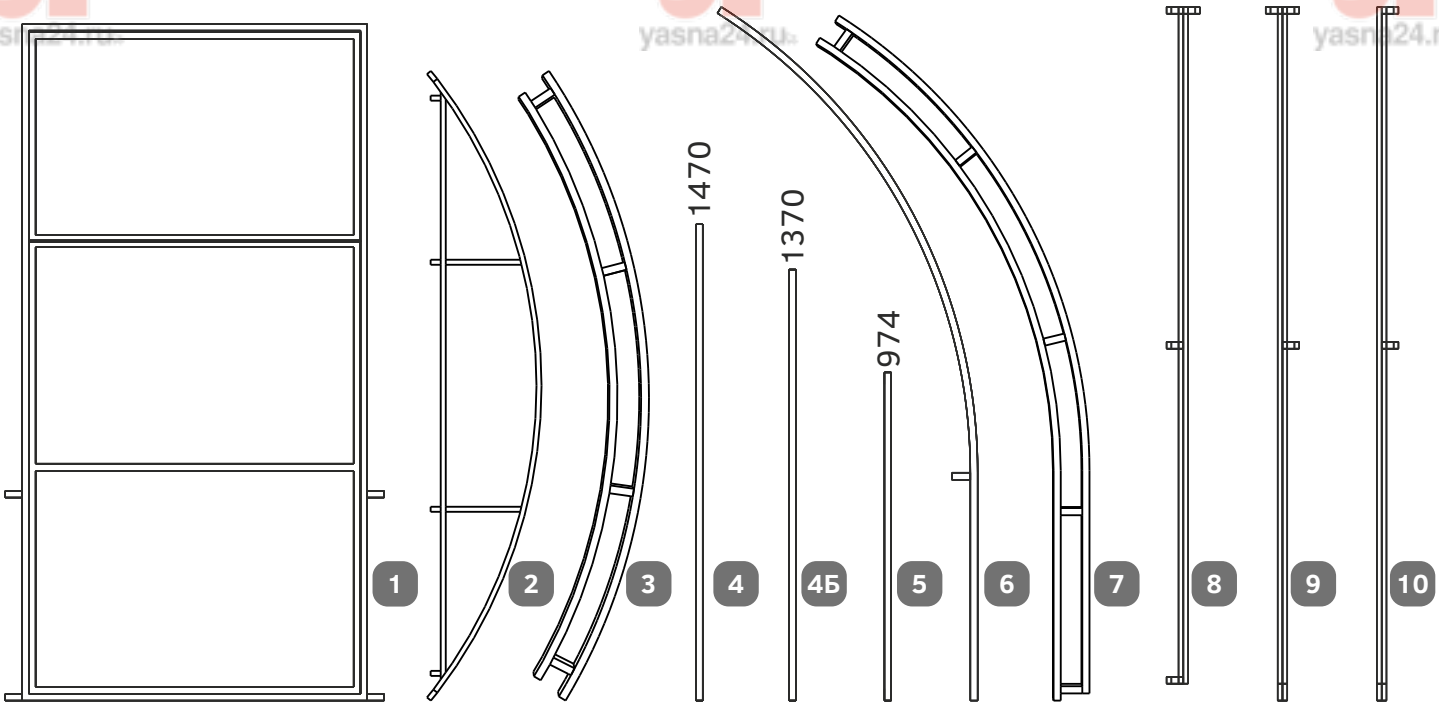

	1	2	3	4	4Б	5	6	7	8	9	10
4x4	2	2	3	8	4	28	4	6	2	2	-
4x6	2	2	5	8	4	42	4	10	2	2	2
4x8	2	2	7	8	4	56	4	14	2	2	4

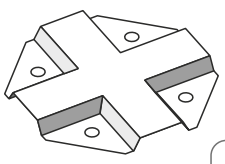
А

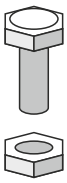
В

Д

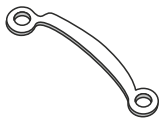
Ж

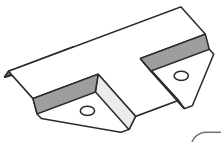
Б

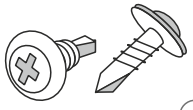
Г

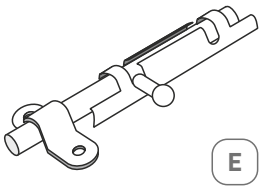
Е

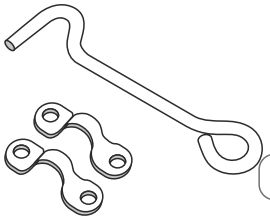
И

	А	Б	В	Г	Д	Е	Ж	И
4x4	42	36	122	100	4	6	2	2
4x6	70	36	180	120	4	6	2	2
4x8	98	36	238	140	4	6	2	2

Основание

Основание не входит в комплект теплицы

Рекомендуем устанавливать теплицу как минимум на основание из бруса 100х100мм.

Теплицу необходимо хорошо прикрепить к основанию, а само основание к грунту в 4-6 точках с помощью металлических уголков длиной не менее 60 см.

	4х4	4х6	4х8
брус 6м	4	4	5
уголок	4	6	6

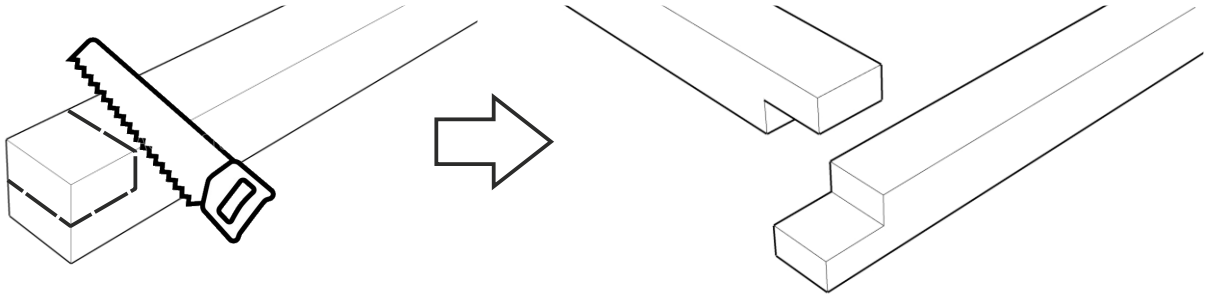

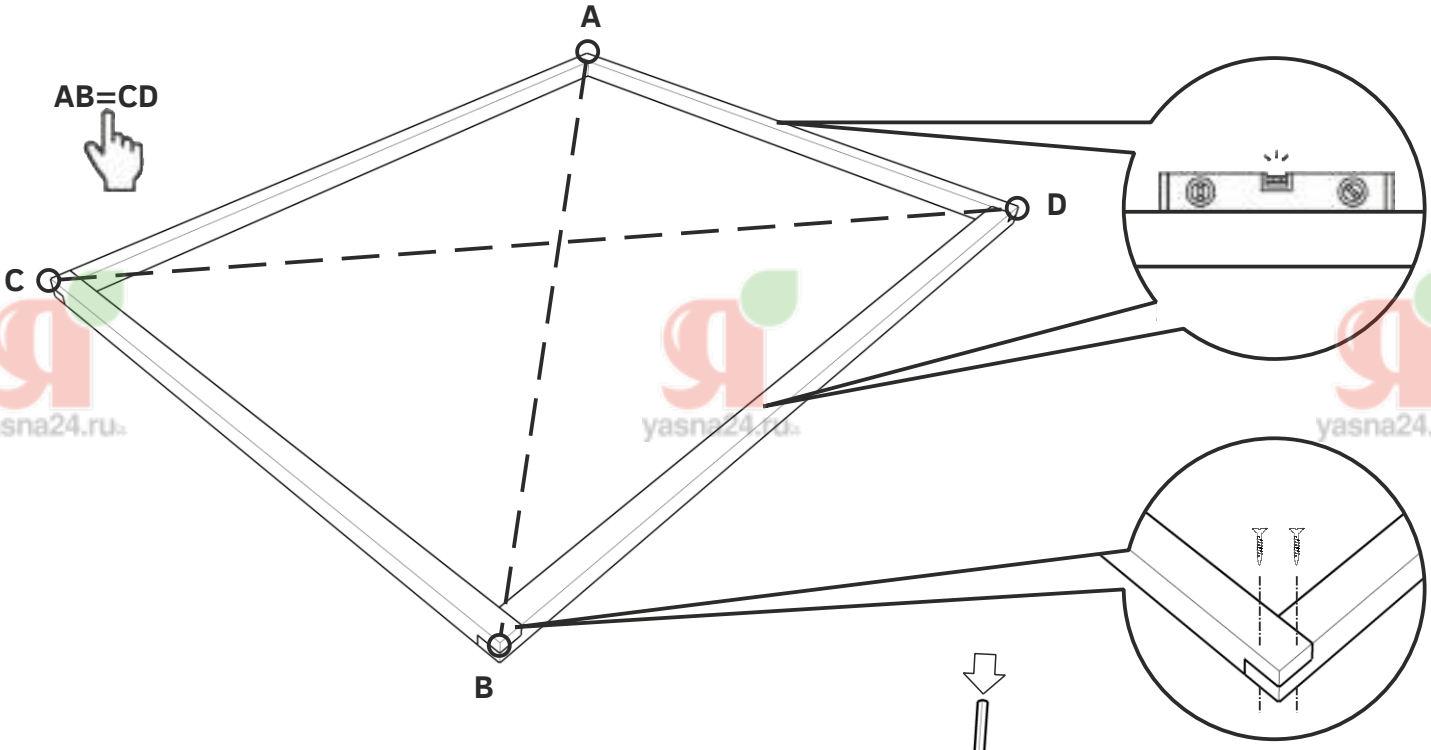

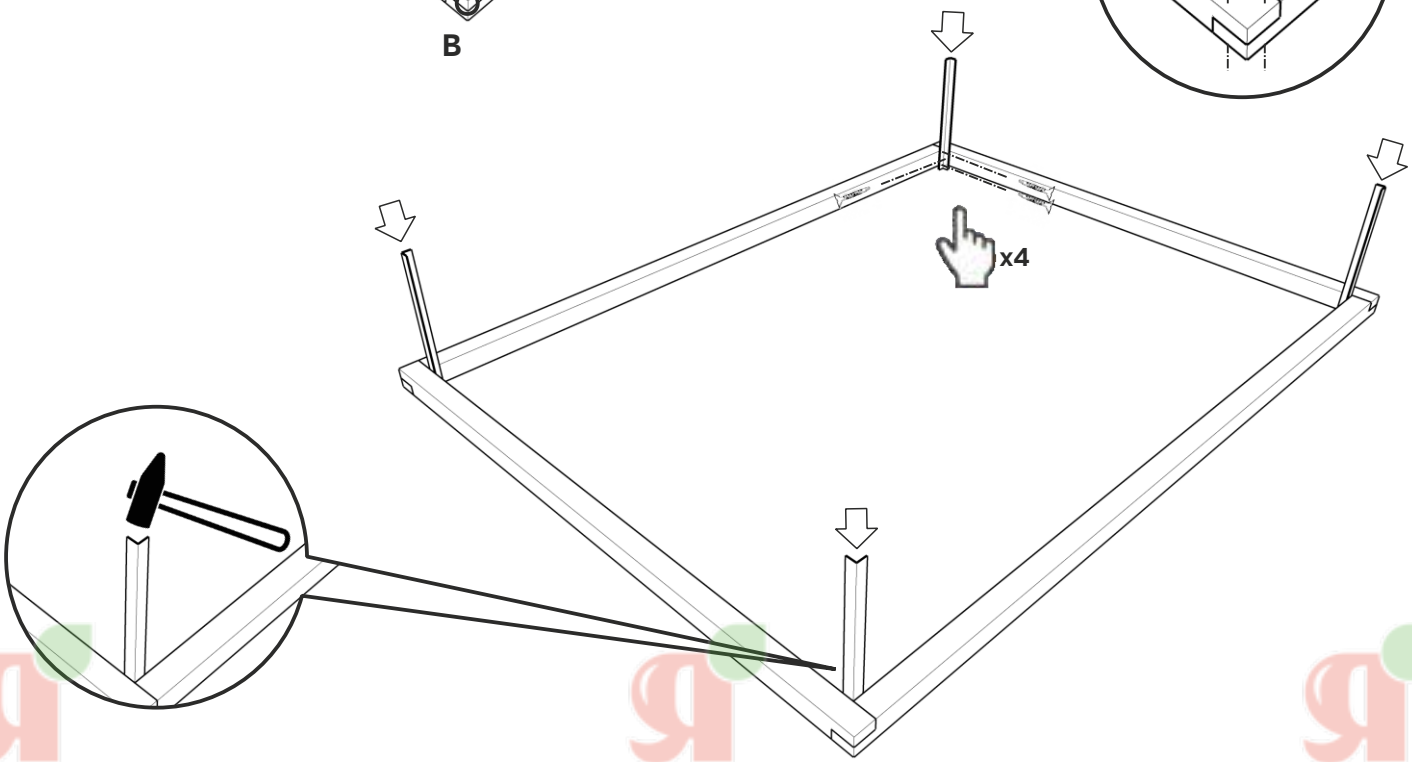

Сборка каркаса

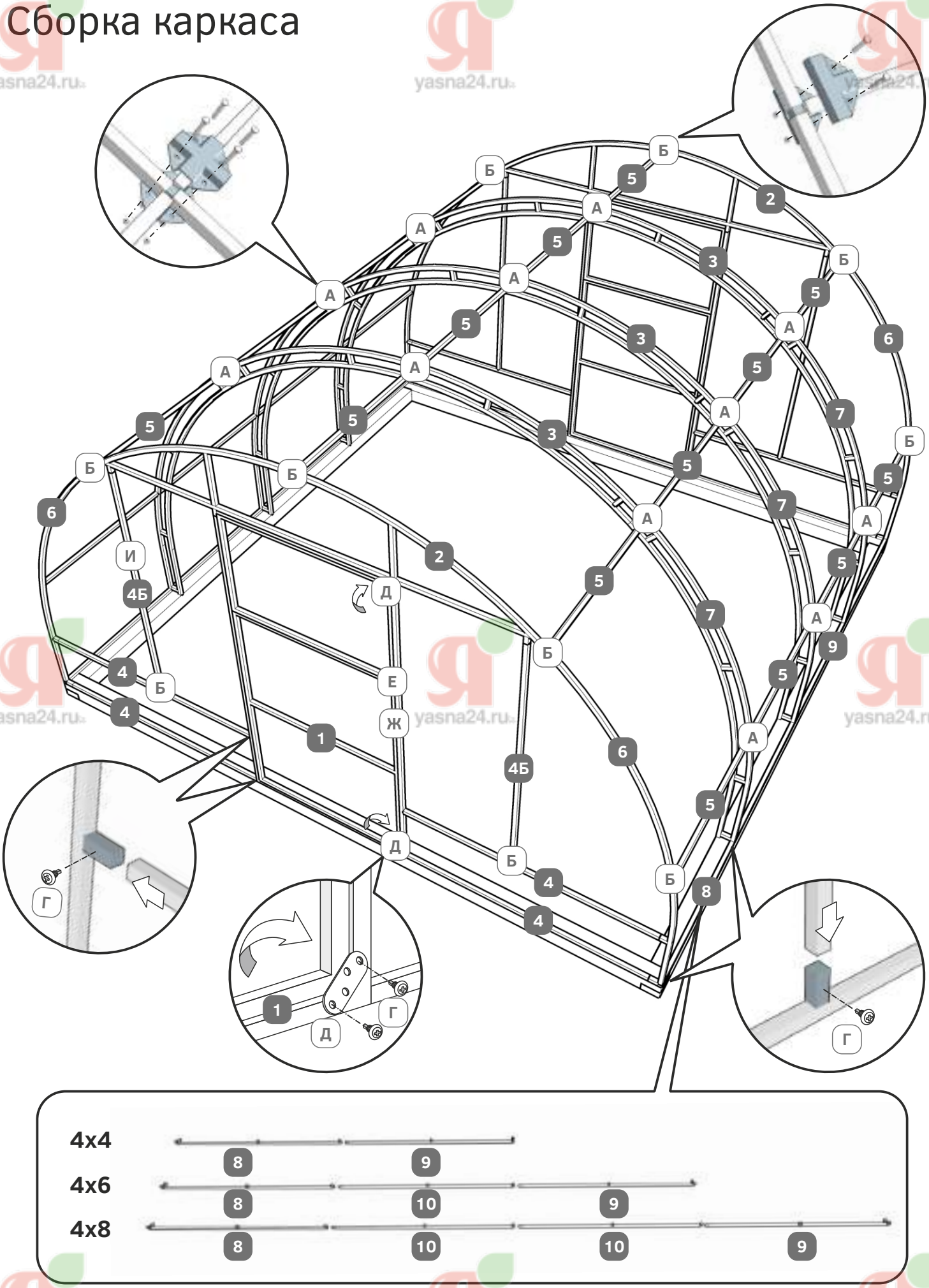

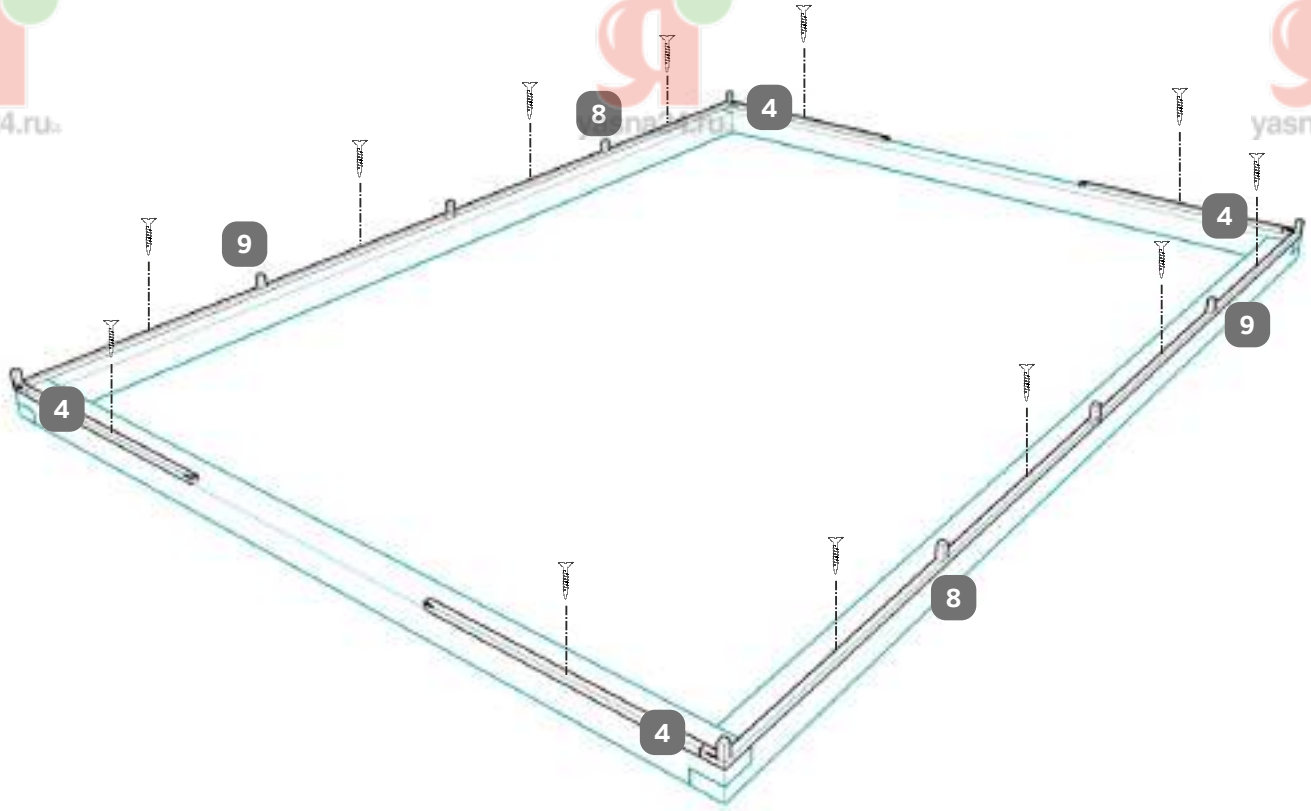
8
4
4
9
9
4
8
4

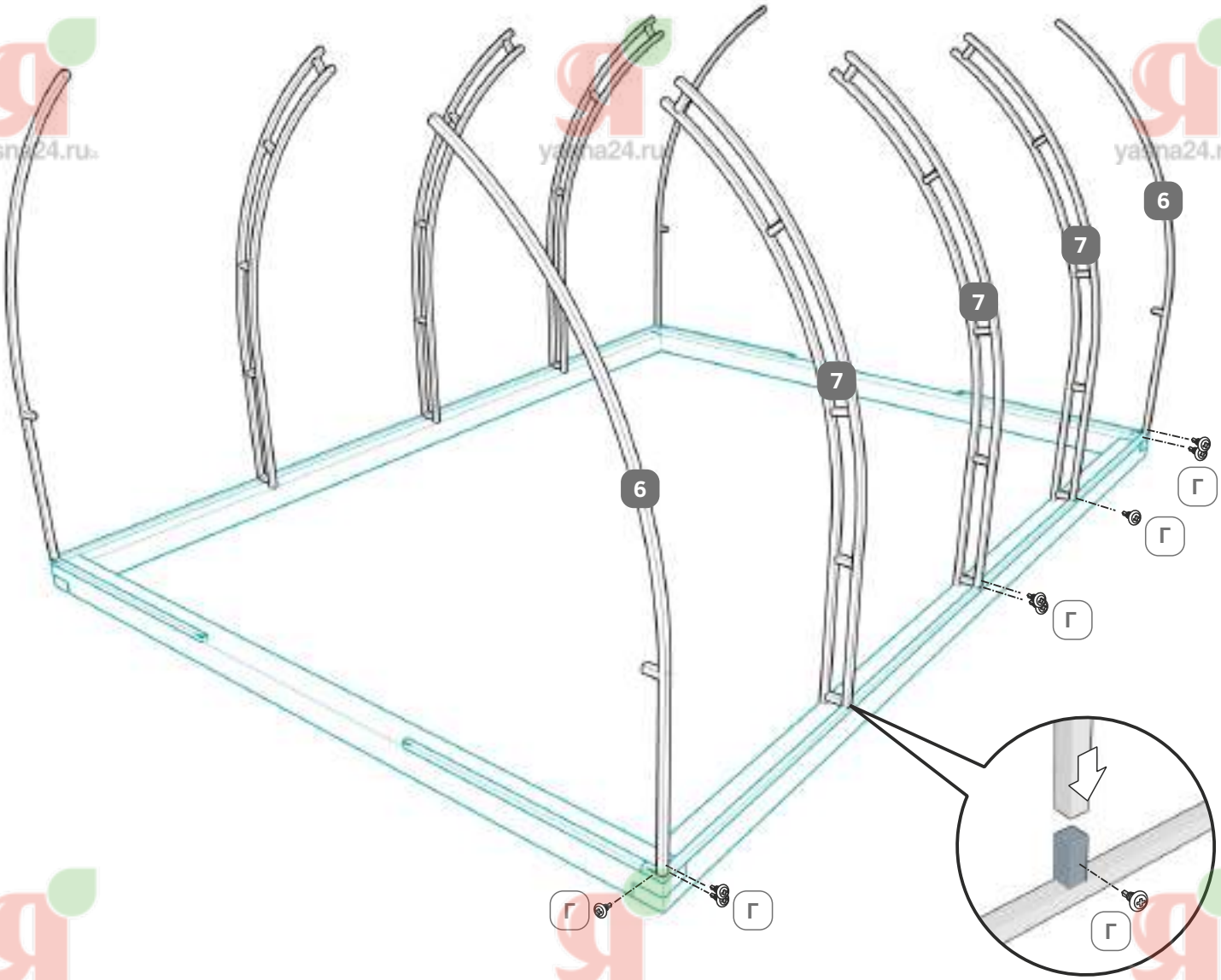
6
7
7
7
6
Г
Г
Г
Г
Г
Г

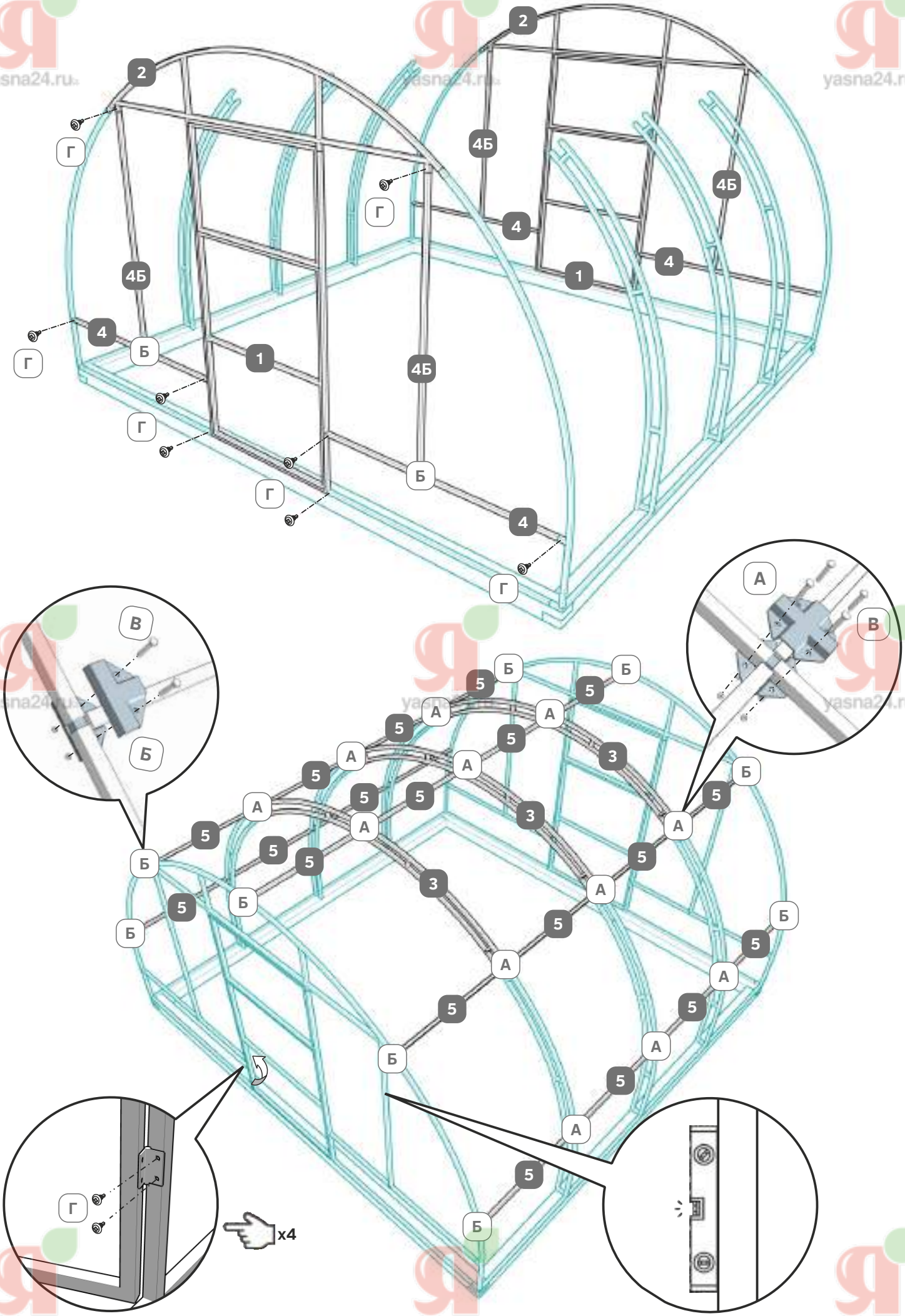
2
Г
4Б
4
Б
1
4Б
Г
4
Б
4Б
4Б
4
1
4
Г
Б
4
Г
В
Б
А
В
5
3
А
Б
Г
x4

Сотовый поликарбонат

Сотовый поликарбонат и крепеж для него не входят в комплект теплицы

Рекомендуем устанавливать на теплицу только качественный поликарбонат с УФ-защитой.
Снимите пленку и отметьте маркером лицевую сторону поликарбоната. Лицевая сторона имеет УФ-фильтр и должна быть обращена к солнцу. На ней всегда пленка с логотипом завода-изготовителя

	4x4	4x6	4x8
СПК 6м	**4**	**6**	**7**
саморез	**500**	**600**	**700**

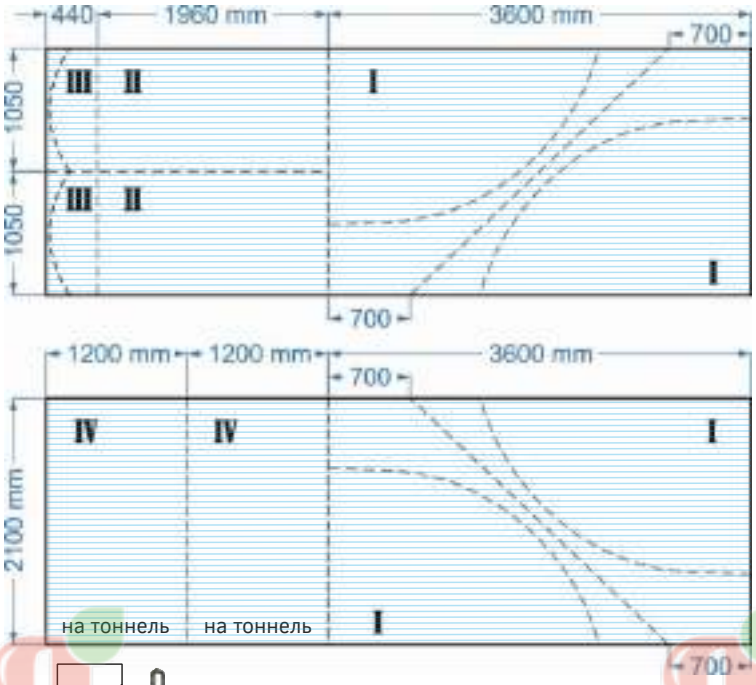

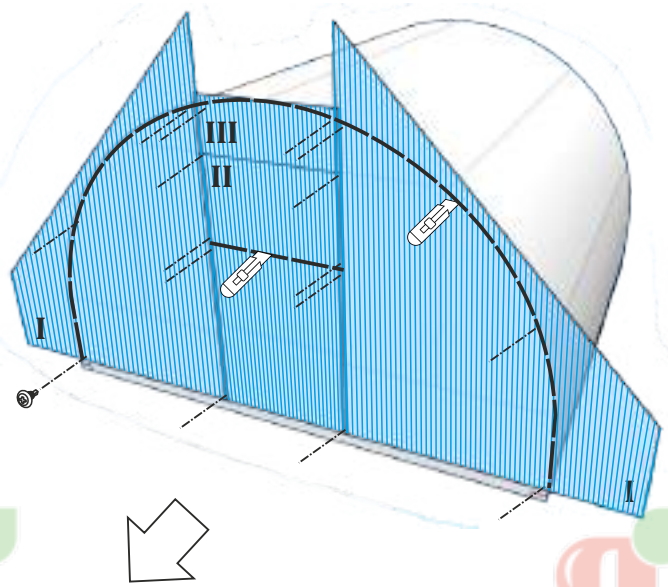

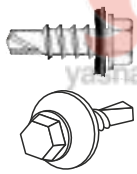

саморез 5,5x25
кровельный с шайбой
и сверлом

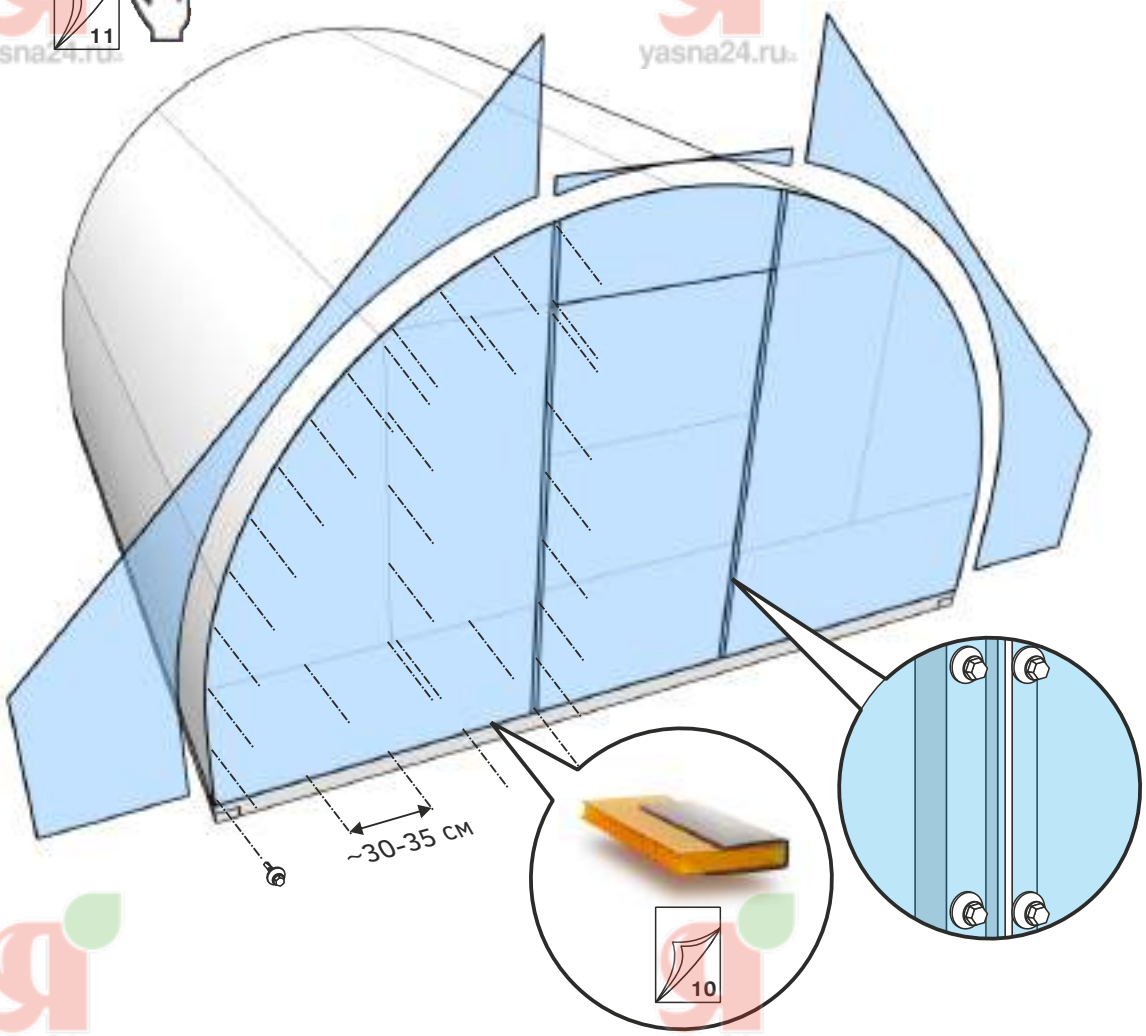

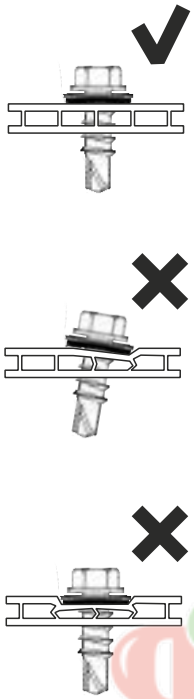

герметезирующая лента

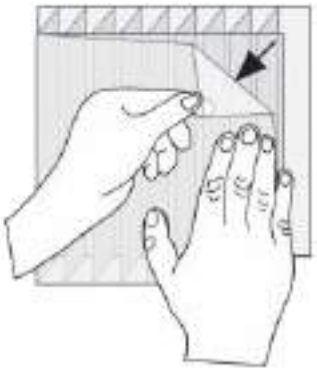

защитный торцевой профиль

перфорированная лента

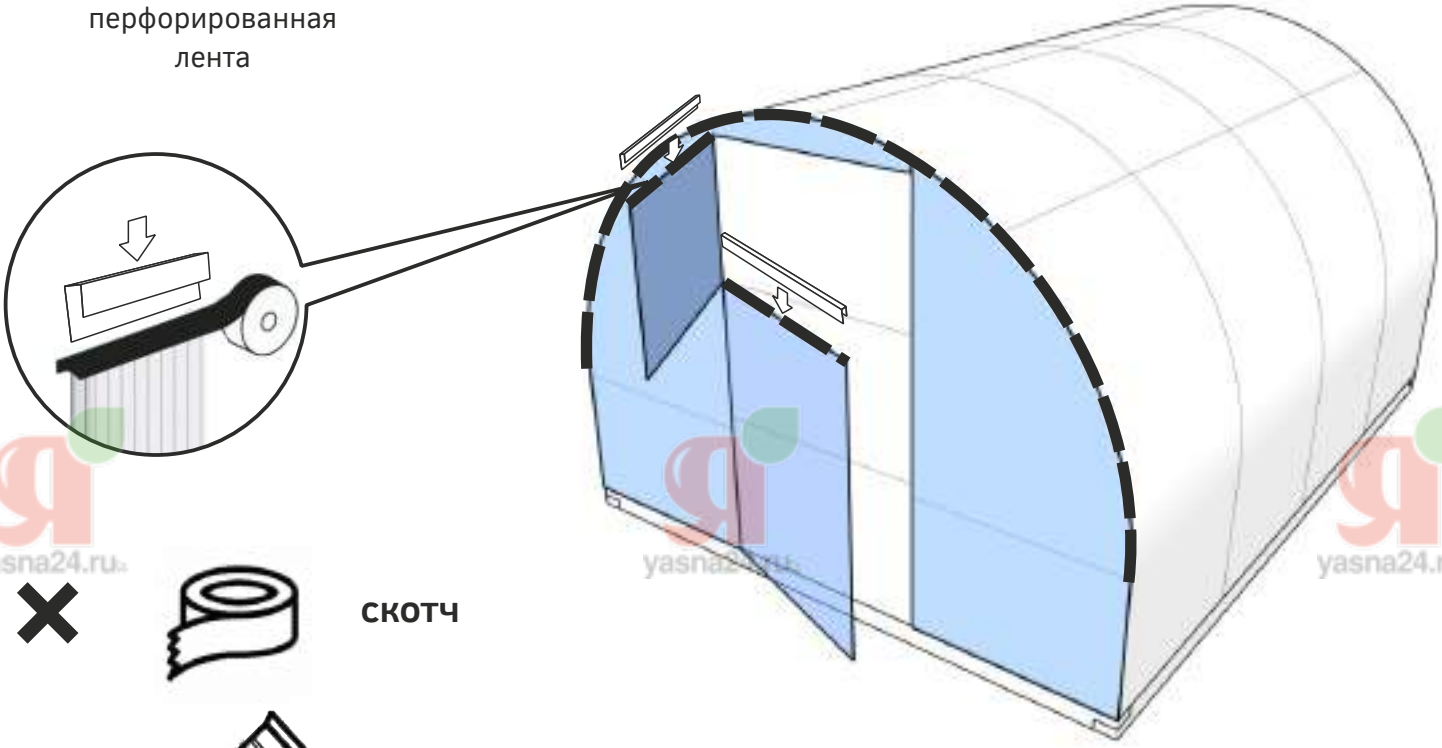

скотч

герметик

без защиты

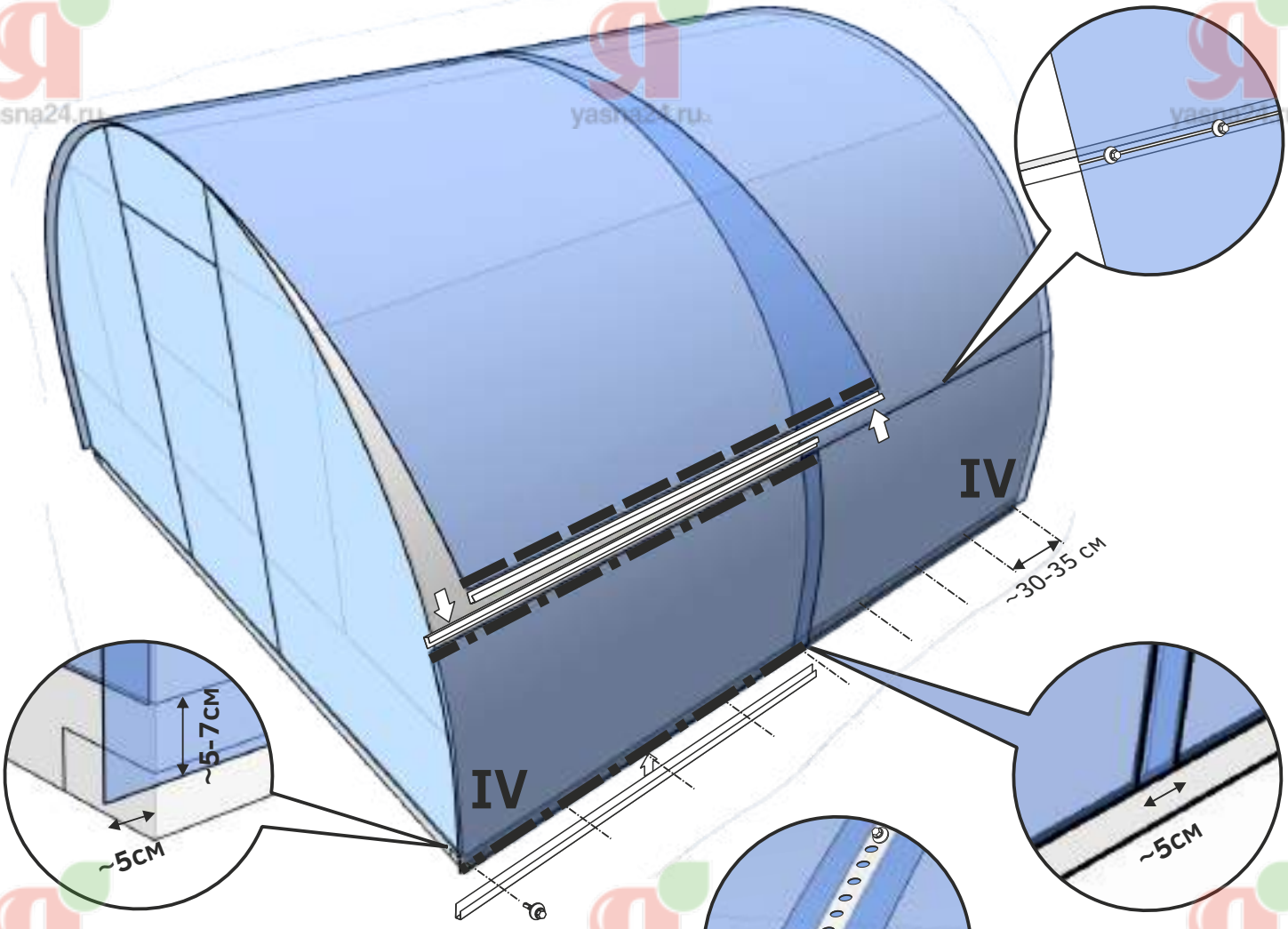
IV
IV
~30-35 см
~5-7см
~5см
~5см

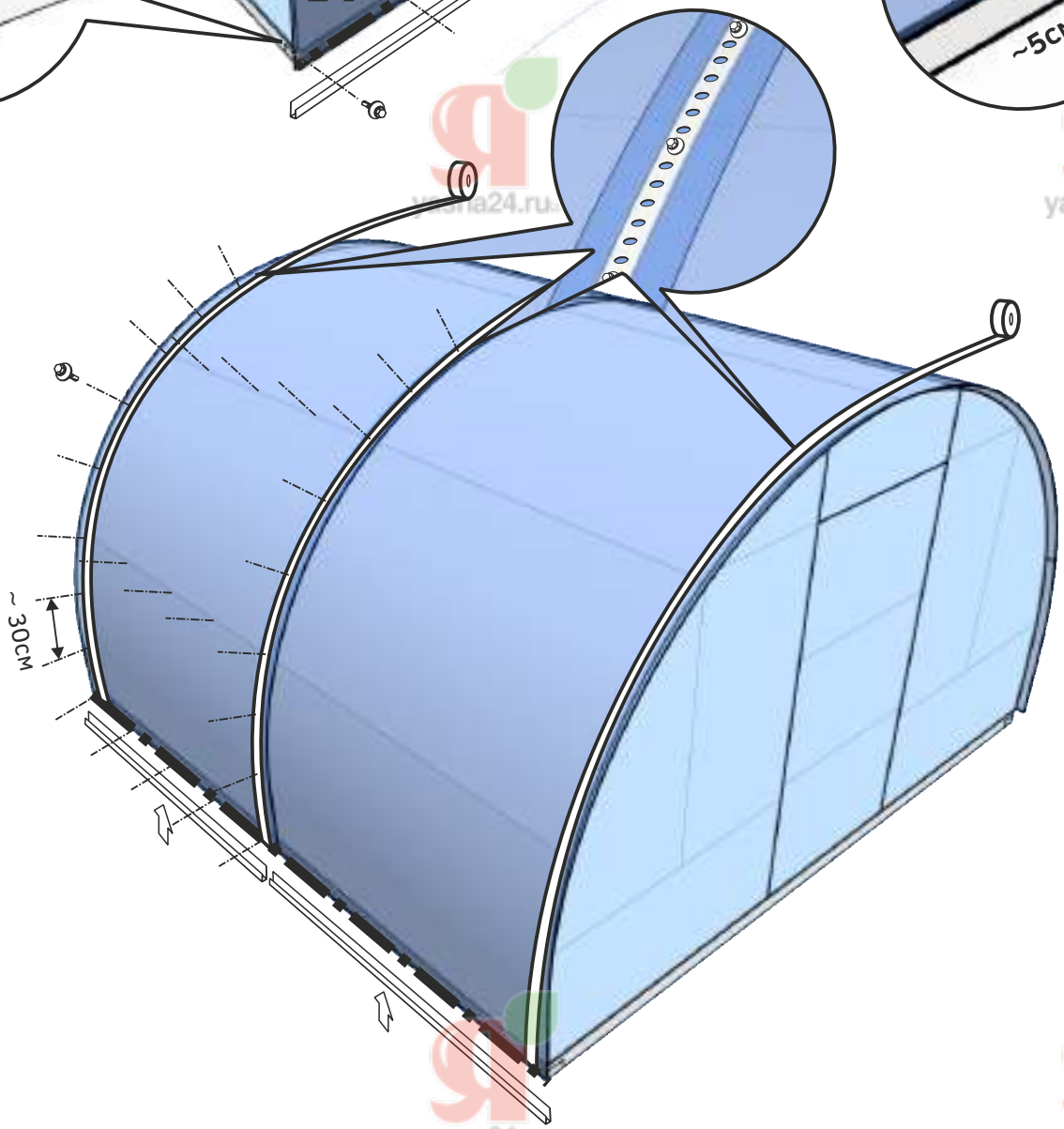
~ 30см

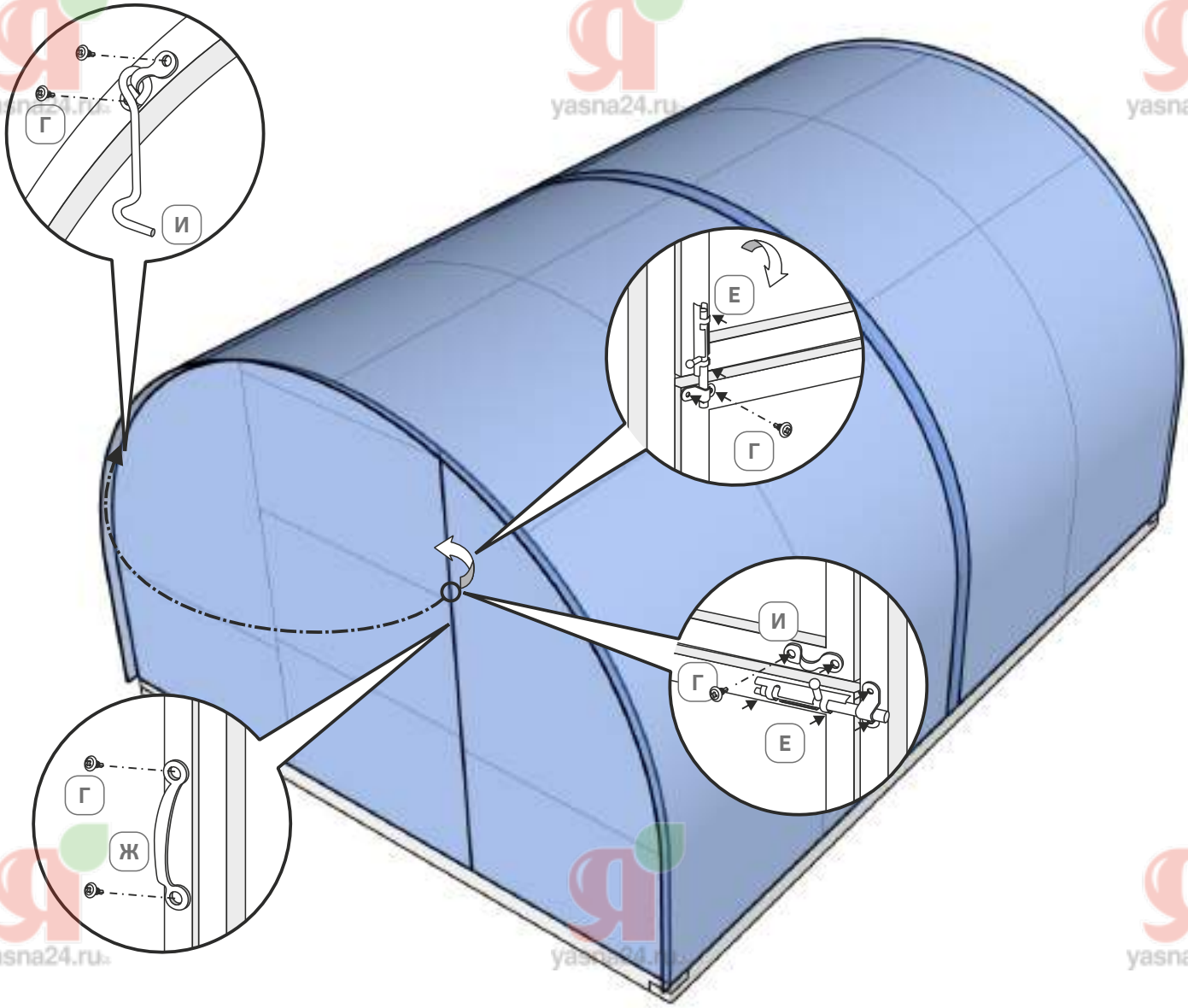

Спасибо за покупку!
Богатого Вам урожая!

(391) **287-88-44**

yasna@yasna24.ru

ЗАВОД НАДЕЖНЫХ ТЕПЛИЦ

yasna24.ru